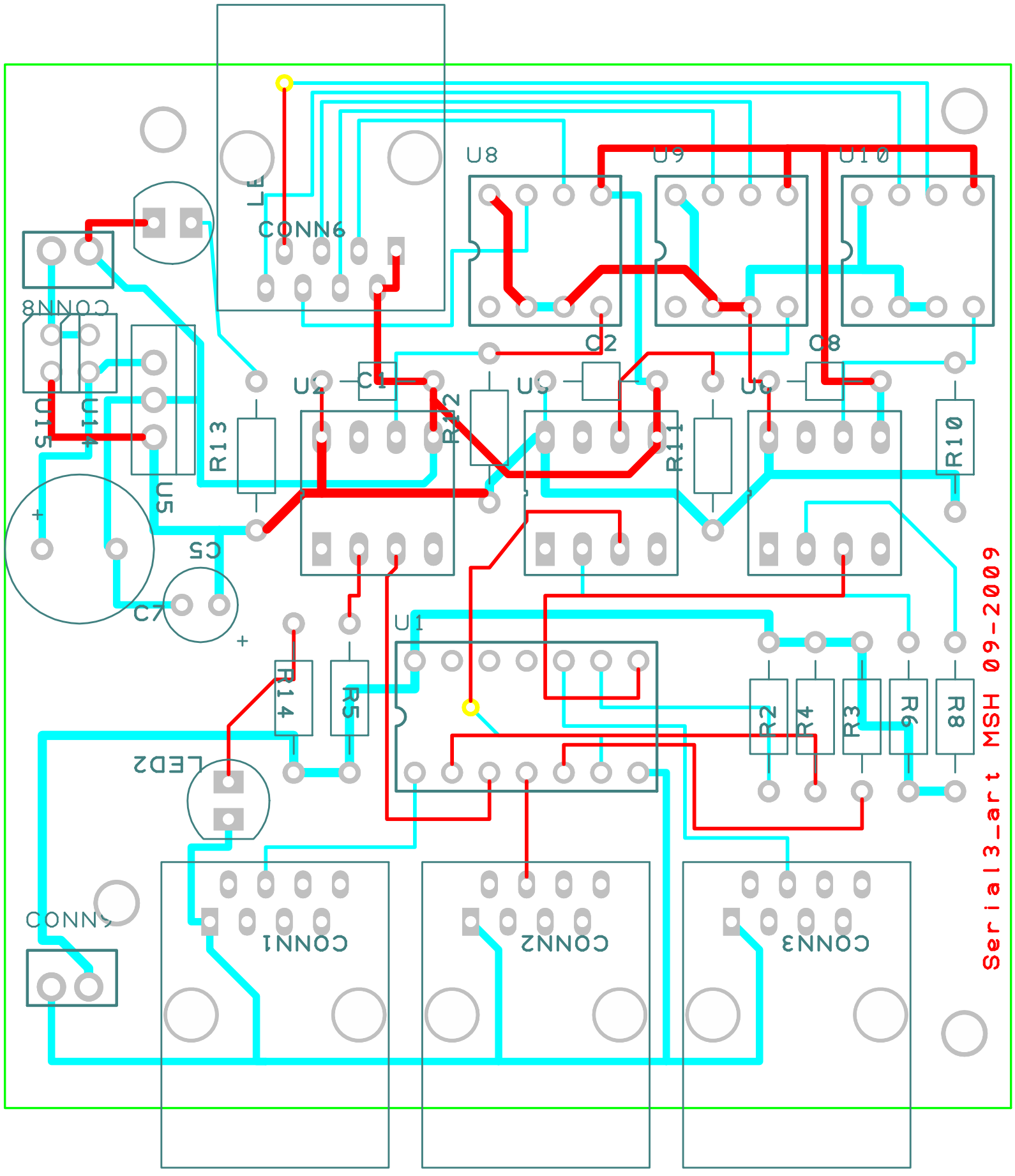

Serial3_art MSH 09-2009
U8
U9
U10
CONN6
CONN8
U15
U14
U5
C5
C7
C1
C2
C8
R13
R12
R11
R10
U1
R14
R5
R2
R4
R3
R6
R8
LED2
CONN1
CONN2
CONN3