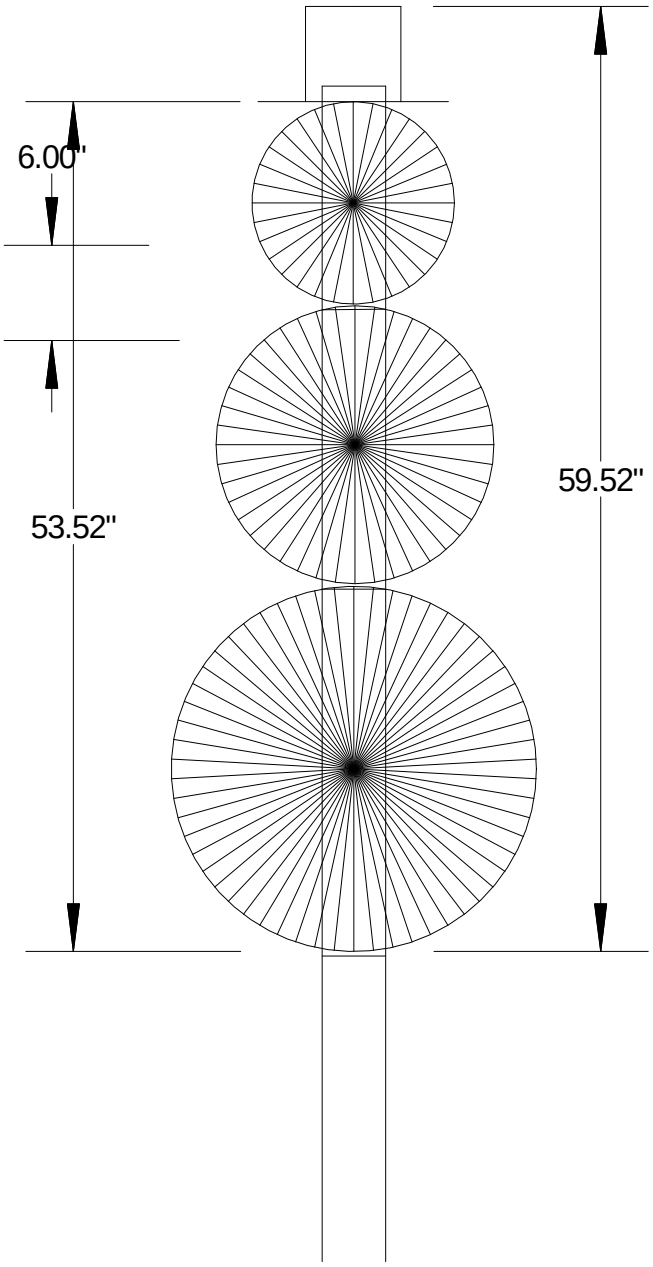

Head
32 seg - 40" cir
12.75" d

Middle
44 seg - 55" cir
17.5" d

Base
58 seg - 72.5" cir
23" d

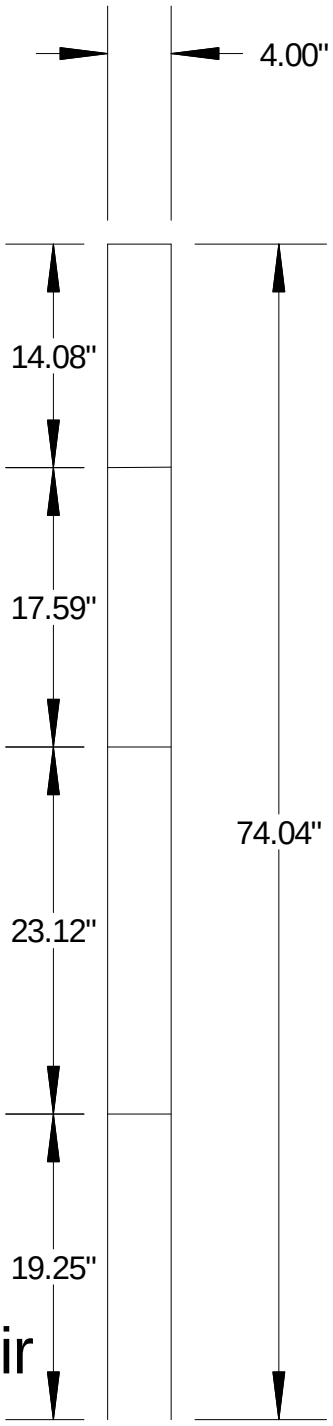

1.25" / seg
32 seg/m